بسمه تعالی

(پاکت ب)

شماره:
تاریخ:
پیوست:

شرکت سیمان آبیک

فرم شرایط عمومی شرکت در مناقصه

موضوع: خرید مارپیچ اسکرو کانوایر، مجموعه کامل اسکرو کانوایر (شماره درخواست ۲۰۴۰۵۹۵ - ۲۰۴۰۷۲۰)

۱. متقاضیان میتوانند با رعایت شرایط مندرج در این فرم ، پیشنهاد قیمت خود را بصورت پاکت درب بسته و حداکثر تا پایان وقت اداری **ساعت ۱۸ روز شنبه مورخ ۱۴۰۵/۰۵/۱۰** به آدرس : استان البرز – نظرآباد – کد پستی ۵۴۱۳۴-۳۳۳۱۹ – واحد دبیرخانه حراست شرکت سیمان آبیک تسلیم نمایند .

هر یک از شرکت کنندگان در مناقصه که نسبت به مفهوم تمام یا قسمتی از مشخصات و اسناد مناقصه سوالی داشته باشند می توانند از امور بازرگانی داخلی تقاضای توضیح نمایند.

مدارک لازم جهت ارائه پیشنهاد قیمت :

- اشخاص حقیقی و حقوقی که دارای صلاحیت تخصصی و فنی در امور موضوع مناقصه هستند می توانند در مناقصه شرکت نمایند.
- پیشنهاد دهنده باید پشت هر سه پاکت، **نام پاکت (الف/ب/ج)**، موضوع مناقصه، مشخصات کامل خود، آدرس پستی و شماره تلفن تماس خود را به صورت کامل و خوانا قید نماید.

۲. **پاکت الف** : تضمین شرکت در مناقصه :

- به منظور تضمین شرکت در مناقصه متقاضی می بایست **یک فقره چک صیادی** به **مبلغ ۶/۰۰۰/۰۰۰/۰۰۰ ریال بدون قید و شرط** و توضیحات، **با ذکر تاریخ صدور چک و ثبت در سامانه صیاد در وجه شرکت سیمان آبیک با شناسه ملی ۱۰۱۰۲۴۰۵۲۲۰ و تصویر تاییدیه ثبت در سامانه** داخل **پاکت الف** (حرف الف باید در پشت آن درج گردد) قراردهد. چنانچه پس از شرکت در مناقصه و اعلام برنده شدن به هر علت شخص برنده اعلام انصراف و یا تغییر قیمت پیشنهادی اعلامی را مطرح و از عقد قرارداد امتناع نماید، شرکت سیمان آبیک مختار خواهد بود چک موضوع این بند را بدون نیاز به هر گونه اقدام رسمی و یا قضایی وصول نماید.
- **چک تضمین شرکت در مناقصه می‌بایست فقط به نام و از حساب شخص شرکت کننده در مناقصه بوده و ارائه چک از حساب اشخاص غیر پذیرفته نخواهد شد و کلیه چک های ارائه شده بابت تضمین که شرایط بند ۱۰ را نداشته باشند ترتیب اثر داده نخواهد شد.**

۳. **پاکت ب** :

- پیشنهاد دهندگان می بایست سوابق کاری، مجوز های رسمی از مراجع ذیصلاح، لیست تجهیزات و مواردی که در ارزیابی آنان تأثیر داشته باشد را جهت ارزیابی فنی، داخل **پاکت‌ب** (حرف ب باید در پشت آن درج گردد) قرار دهند.
- اشخاص حقوقی باید رزومه، گواهی ثبت ثنا (مربوط به سامانه ابلاغ قوه قضاییه)، و گواهی عدم سوء پیشینه در خصوص اعضاء هیئت مدیره و مدیرعامل و صاحبان امضاء بهمراه تصویر اساسنامه، آگهی تأسیس، **آخرین تغییرات شرکت** در خصوص اعضای هیئت مدیره قانونی و صاحبان امضاء مجاز خود، تصویر کارت ملی صاحبان امضاء مجاز و گواهی امضاء را به همراه تائیدیه فرم شرایط عمومی و خصوصی شرکت در مناقصه و سایر مدارک را داخل **پاکت‌ب** (حرف ب باید در پشت آن درج گردد) قرار دهند.
- اشخاص حقیقی متقاضی باید ضمن درج مشخصات کامل سجلی خود، ارائه گواهی ثبت ثنا (مربوط به سامانه ابلاغ قوه قضاییه)، یک نسخه از تصویر شناسنامه، کارت ملی، آدرس پستی و کد پستی خود را نیز به همراه سایر مدارک به همراه تائیدیه فرم شرایط عمومی و خصوصی در داخل **پاکت‌ب** (حرف ب باید در پشت آن درج گردد) قرار دهند.
- پیشنهاد دهندگان موظف به تکمیل فرم ارزیابی مناقصه گران و تائید تمامی صفحات می‌باشند، لذا درصورت عدم ارائه فرم ارزیابی به همراه مدارک مورد نظر، شرکت سیمان آبیک مختار به حذف شرکت کننده از مناقصه می باشد و شرکت کننده حق هیچگونه اعتراضی را ندارد.

۴. **پاکت ج** :

- کلیه اشخاص حقیقی و حقوقی می‌بایست فرم **پیشنهاد قیمت** و پیش نویس قرارداد خود را با ارقام و حروف و ریال درج نمایند(در صورت اختلاف بین ارقام و حروف، مبالغ تعیین شده به حروف معتبر خواهند بود) و در **پاکت‌ج** (حرف ج باید در پشت آن درج گردد) قرار دهند.

کارخانه : کیلومتر ۸۰ اتوبان تهران قزوین کارخانه سیمان آبیک
تلفن شرکت: ۰۲۶۴۵۳۸۲۵۷۲ کارشناس مربوطه آقای تیموری

بسمه تعالی

(پاکت ب)

شماره:
تاریخ:
پیوست:

شرکت سیمان آبیک

فرم شرایط عمومی شرکت در مناقصه

۵. مبلغ پیش پرداخت در صورت تعلق براساس ضوابط شرکت خواهد بود که در قبال ارائه یک فقره چک ضمانت (چک صیادی به همراه تاییدیه ثبت در سامانه) معادل ۱۵۰ درصد پیش‌پرداخت، پرداخت می گردد.

۶. شرکت کننده می‌بایست ذیل اسناد مناقصه را توسط صاحبان امضاء مجاز خود مهر و امضاء نماید و به هیچ وجه حق درج شرط و شروط و اصلاح در متن پیش‌نویس قرارداد را ندارد در غیر این صورت به پیشنهاد ارائه شده ترتیب اثر داده نخواهد شد.

۷. جهت بازگشایی پاکتهای مناقصه در کمیسیون معاملات ابتدا پاکت الف تضمین مناقصه باز خواهد شد در صورت عدم ارائه تضمین، پیشنهاد مردود تلقی و نسبت به گشودن پاکتهای دیگر اقدامی به عمل نخواهد آمد و عیناً به پیشنهاد دهنده مربوط مسترد خواهد شد در صورت تایید تضمین مناقصه پاکت ب باز خواهد شد و محتوای آن بررسی می گردد در صورتی که کلیه اسناد ممهور به مهر و امضای پیشنهاد دهنده باشد و صلاحیت فنی، مالی و قانونی شرکت کننده احراز شود نسبت به گشایش پاکت ج اقدام خواهد شد.

۸. به پیشنهادات مشروط، مبهم، مخدوش و پیشنهاداتی که بعد از تاریخ تعیین شده واصل گردد ترتیب اثر داده نخواهد شد.

۹. ارائه پیشنهاد قیمت می بایست با لحاظ کلیه کسور قانونی و قراردادی اعم از بیمه و مالیات و غیره ... ارائه شود.

۱۰. ارائه و ثبت فاکتور رسمی در سامانه مودیان مالیاتی الزامی می باشد و پرداخت وجه منوط به ثبت در سامانه مذکور می باشد.

۱۱. کلیه کسور قانونی و قراردادی بر اساس مقررات جاری جمهوری اسلامی ایران و اسناد و مدارک مناقصه به عهده شرکت کننده می باشد که در قیمت پیشنهادی لحاظ و ارائه می نماید. لذا به جز شرایط مندرج در اسناد مناقصه هیچگونه شرایط دیگری مورد پذیرش نمی باشد.

تبصره : در خصوص مالیات بر ارزش افزوده مطابق قوانین مربوطه رفتار خواهد شد و پرداخت مالیات برارزش افزوده منوط به ارائه مدارک و مستندات مبنی بر پرداخت مالیات بر ارزش افزوده می‌باشد.

۱۲. کلیه پاکتهای پیشنهادات واصله درجلسه کمیسیون معاملات و بدون حضور پیشنهاد دهندگان بازگشایی و پس از بررسی پیشنهادات قیمت نفرات اول تا سوم اقدام خواهد شد و چک های تضمین نفرات اول تا سوم نزد شرکت باقی خواهد ماند تا در صورتی که نفر اول منصرف گردید، قرارداد با نفر دوم یا سوم منعقد گردد. ضمنا چک سایر شرکت کنندگان پس از اعلام برنده مناقصه با درخواست شرکت کننده قابل استرداد می‌باشد.

۱۳. صرف شرکت در مناقصه و بررسی کمیسیون معاملات به منزله عقد قرارداد تلقی نشده و هیچ حقی برای اشخاص ایجاد نخواهد کرد و برنده، زمانی ذی حق شرکت تلقی خواهد شد که شرکت سیمان آبیک با وی مبادرت به انعقاد قرارداد نموده باشد.

۱۴. پیشنهاد دهنده اقرار می‌نماید قبل از ارائه پیشنهاد قیمت کلیه شرایط کار و جوانب آن را در نظر گرفته است، لذا پس از ارائه قیمت و برنده شدن در زمان عقد قرارداد و یا بعد از تنظیم قرارداد هیچ گونه عذری مسموع نخواهد بود در صورت امتناع از امضاء قرارداد و یا طرح خواسته جدید به هر نحو و دلیل که باشد وجه چک تضمین شرکت در مناقصه به نفع شرکت سیمان آبیک وصول خواهد شد.

۱۵. برنده مناقصه حق واگذاری مورد مناقصه را جزئاً یا کلاً به غیر ندارد.

۱۶- شرکت سیمان آبیک در رد یا قبول یک یا کلیه پیشنهادات مطلقاً مختار است و شرکت کننده در مناقصه حق هرگونه اعتراضی را از خود سلب می‌نماید.

۱۷- در صورت انصراف از شرکت در مناقصه یا تغییر قیمت و شرایط پیشنهادی متقاضی باید حداکثر ۲۴ ساعت قبل از آخرین مهلت ارائه پیشنهاد مراتب را به صورت کتبی به واحد دبیرخانه حراست شرکت سیمان آبیک اعلام نماید.

۱۸- هزینه های مربوط به چاپ آگهی مناقصه به عهده برنده مناقصه خواهد بود.

۱۹- چنانچه متقاضی در مناقصه برنده نشده (به هر دلیل) و یا انصراف دهد،نماینده قانونی شخص شرکت کننده می بایست حداکثر ظرف مدت ۱۰ روز از تاریخ بازگشایی پاکات و اعلام نتیجه با مراجعه به واحد حراست شرکت سیمان آبیک نسبت به دریافت اصول تضامین و مدارک خود اقدام نماید بدیهی است پس از پایان مدت ذکر شده شرکت سیمان آبیک هیچ گونه مسئولیتی در خصوص مفقودی، تلف و غیره چک تضمین و سایر مستندات نداشته و هرگونه ادعای مطرح شده بعدی در این خصوص از درجه اعتبار ساقط خواهد بود.

۲۰- مدت اعتبار پیشنهاد قیمت شرکت کنندگان در مناقصه از تاریخ پایان مناقصه به مدت ۲۰ روز می باشد.

کارخانه : کیلومتر ۸۰ اتوبان تهران قزوین کارخانه سیمان آبیک
تلفن شرکت: ۰۲۶۴۵۳۸۲۵۷۲ کارشناس مربوطه آقای تیموری

(پاکت ب)

بسمه تعالی

شماره:
تاریخ:
پیوست:

شرکت سیمان آبیک

فرم شرایط عمومی شرکت در مناقصه

۲۱- هزینه های بارگیری و حمل به عهده برنده مناقصه و تحویل درب شرکت سیمان آبیک می باشد.

- ۲۲- مدت زمان تحویل کل قطعات توسط فروشنده بصورت دقیق کامل ..... روز کاری ارائه گردد در غیر اینصورت به ازاء هر روز تاخیر غیر مجاز یک دهم ، درصد از مطالبات فروشنده کسر یا به هر نحو مقتضی وصول می گردد. ضمناً وصول خسارت تاخیر مانع از وصول چک تضمین مناقصه و وجه التزام قراردادی نخواهد بود.

اشخاص حقیقی	اشخاص حقوقی
نام و نام خانوادگی:	نام مؤسسه/شرکت:
نام فروشگاه/پیمانکار:	شماره ثبت شرکت:
کد ملی:	کد اقتصادی:
تاریخ زمان تحویل کالا:	شناسه ملی:
	تاریخ زمان تحویل کالا:
شماره حساب به نام شخص :	شماره حساب شرکت :
آدرس:	کد پستی:
تلفن: نام کارشناس مربوطه و شماره همراه:	نمابر:
امضاء مدیر و مهر شرکت/موسسه/فروشگاه	

پاکت ب

جدول شماره ۱ : خرید مار پیچ اسکرو کانوایر (شماره درخواست ۲۰۴۰۵۹۵)							
ردیف	شرح تجهیز	شماره نقشه	تعداد سفارش	جنس	وزن کل (کیلو)	زمان ساخت	حداقل گارانتی
۱	مارپیچ اسکرو کانوایر	AC-1033-A	۲ دست	به شرح ذیل	---	۳۰ روز کاری	۱۸ ماه

جدول شماره ۲ : خرید مجموعه کامل اسکرو کانوایر (شماره درخواست ۲۰۴۰۷۲۰)								
ردیف	شرح تجهیز	شماره نقشه	تعداد سفارش	جنس	وزن هر عدد	وزن کل (کیلو)	زمان ساخت	حداقل گارانتی
۲	مجموعه کامل اسکرو کانوایر Ø315	به شرح ذیل	۲ دست کامل (چهار تکه هر دست	لوله مانیسمان CK45	حدود 1000kg	حدود 2000kg	۴۵ روز کاری	۲۴ ماه
۳	اسکرو کانوایر Ø315		۱ عدد		حدود 250kg	حدود 250kg		

مدت زمان تحویل کل قطعات ..... روز کاری

تاریخ / مهر / امضاء شرکت کننده

پاکت ب

(توضیحات مناقصه جدول شماره ۱)

شرایط خصوصی مناقصه مار پیچ اسکرو کانوایر (شماره درخواست ۲۰۴۰۵۹۵)

ردیف	شرح تجهیز	شماره نقشه	تعداد سفارش	جنس	وزن کل (کیلو)	زمان ساخت	حداقل گارانتی
۱	مارپیچ اسکرو کانوایر	AC-1033-A	۲ دست	به شرح ذیل	---	۳۰ روز کاری	۱۸ ماه

۱. مواد اولیه دارای برگه کنترل کیفی بوده و به تائید خریدار برسد.

۲. برنده مناقصه مجاز به واگذاری موضوع مناقصه (ساخت تجهیز یا خدمات) به شخص یا شرکت ثالث نمی باشد.

۳. سازنده پیشنهاد گارانتی خود را به همراه نامه زمانبندی ساخت اعلام نماید.

۴. سازنده تجهیزات مورد نیاز ساخت قطعات را اعلام نماید.

۵. مار پیچ اسکرو به شماره نقشه A-C1033 به تعداد ۲ دستگاه (عدد) مد نظر است. جنس شفت MO40 با سختی 28±2HRC و تیغه ها از جنس CK45 با ضخامت 8mm و سختی 25±2HRC مد نظر است.

۶. POS01 از لوله بدون درز مد نظر می باشد.

۷. مونتاژ تیغه (پره) روی شفت مطابق نقشه اجراء گردد بطوریکه گام پره ها کاملاً یکسان بوده و همین دور باشند.

۸. جوشکاری بر روی شفت به صورت ۵-۸ با ضخامت جوش 4mm انجام گردد.

۹. میزان runout اسکرو حداکثر 0.2mm نگردد.

۱۰. پس از تائید ناظر رنگ آمیزی ۴۰ میکرون از رنگ اپوکسی (زینک ریچ اپوکسی) صورت پذیرد.

۱۱. درصورت تاخیر در زمان تحویل به تناسب زمان پیش پرداخت و تائید نقشه روزانه یک دهم ، درصد قیمت آن تجهیز باقیمانده از محل مطالبات فروشنده کسر یا به هر نحو مقتضی وصول خواهد شد.

۱۲. هزینه حمل، بارگیری و تحویل کالا درب شرکت سیمان آبیک بعهده فروشنده می باشد.

پاسخگوئی به سوالات در بخش واحد فنی و مهندسی : تلفن: ۰۲۶-۴۵۳۸۲۵۷۰ داخلی ۲۴۱۵-۲۴۰۳
۰۲۶-۴۵۳۸۳۱۱۴

پاسخگوئی به سوالات در بخش امور پیمانکاران ساخت : تلفن : ۰۲۶-۴۵۳۸۲۵۷۲

نام و نام خانوادگی شرکت کننده در مناقصه : تلفن تماس: کد پستی:
آدرس:

☐ شماره حساب بانکی شرکت کننده در مناقصه (حساب بانکی فقط باید به نام شرکت کننده ، دقیق و خوانا باشد) :

شماره حساب: نام بانک: نام شعبه: کد شعبه:

نام صاحب حساب:

تاریخ / مهر / امضاء شرکت کننده

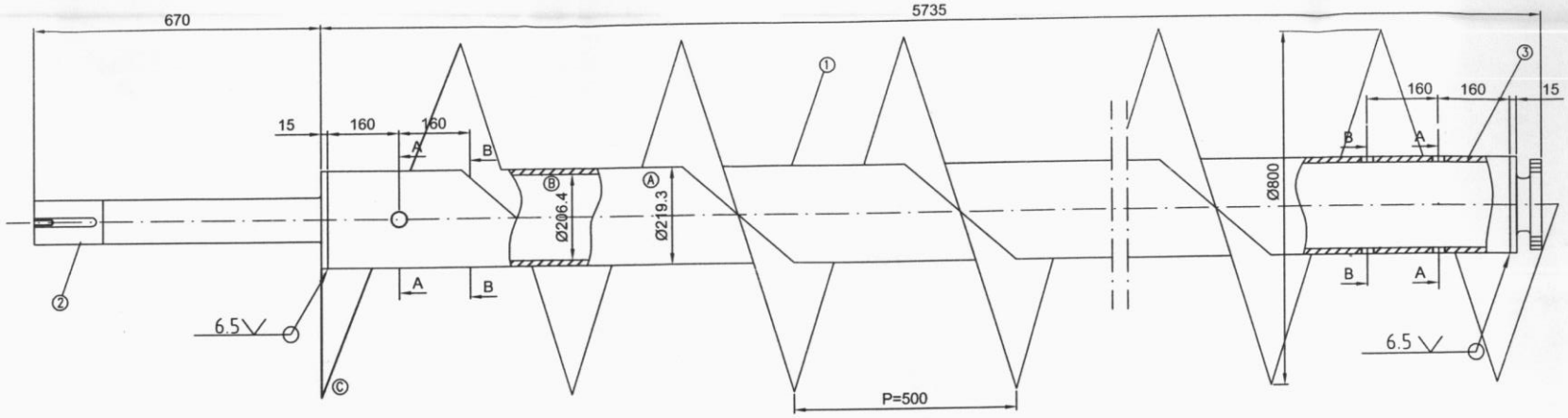

PART VIEW

SC. 1:10

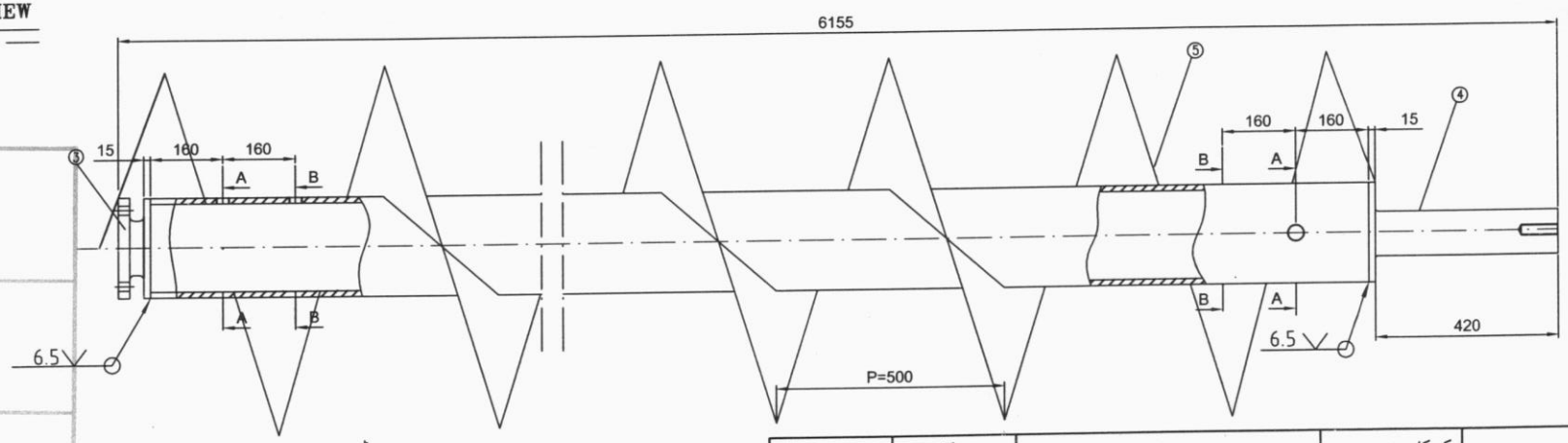

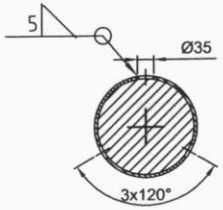

SEC"A-A","B-B"

SC. 1:10

Pos No.	Name	Dimention	Weight (Kg)	Qty.	Material
1	Pipe	5645x8" sch20	375	2	-
2	Shaft	ø206.4/ø100 x1170	176	1	Mo40
3	Shaft	ø206.4x575	130	2	Mo40
4	Shaft	ø206.4x920	131	1	Mo40
5	Blade	t=8	-	-	Ck45

Ⓒ اسکروکانوایر راست گرد

Ⓑ شافت به صورت Press fit و هم مرکز با لوله مونتاژ شود.

Ⓐ لوله فولادی مطابق استاندارد ASME B36.10

REV	DATE	DESCRIPTION
A	1404/08/26	بازبینی کامل

SHEET OF 1/2

SCALE: N.T.S — SIZE: A4 — UNIT: mm — QTY.

انحراف مجاز: DIN 7168m

محدوده‌کاربرد:

سطوح:

طراحی و نقشه کشی

	نام	تاریخ
رسم	ن. کیاجمالی	۱۴۰۲/۰۳/۰۴
کنترل	ن. کیاجمالی	
تایید	م. صالحی	
تایید کارفرما	م. نعیمایی	

کد سند :

کد کامپیوتری: AC-1033-A

وزن:

جنس:

کد قطعه:

شرکت سیمان آبیک خدمات مهندسی

عنوان نقشه : اسکروکانوایر الکتروفیلتر فایفر ۳ و ۴

نام قطعه: اسکروکانوایر

شرکت سیمان آبیک

تایید کننده

تاریخ اعتبار

برای ساخت

FC

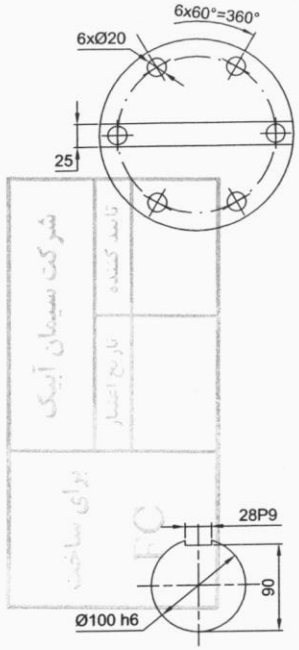

SECTION"C-C"
SC. 1:5

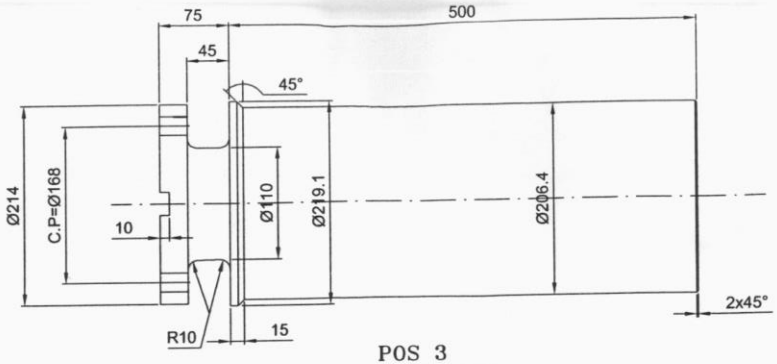

POS 3
SC. 1:5

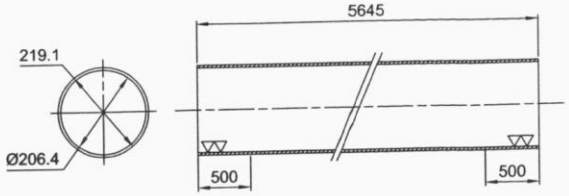

POS 1
SC. 1:10

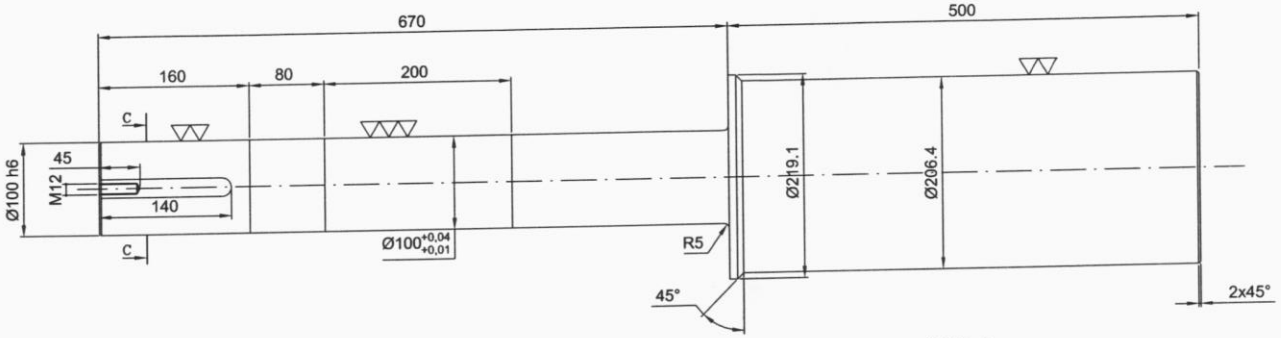

POS 2
SC. 1:5

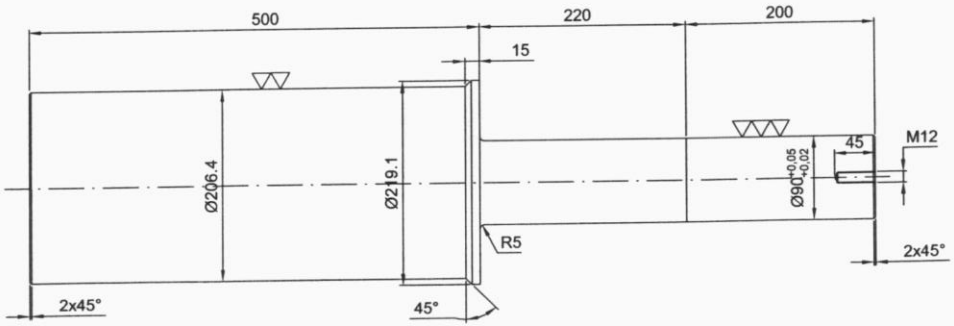

POS 4
SC. 1:5

انحراف مجاز DIN 7168m	محدوده‌کاربرد:	طراحی و نقشه کشی			کد کامپیوتری: AC-1033-A
سطوح:			تاریخ	نام	وزن:
		رسم	۱۴۰۲/۰۳/۰۴	ن. کیاجمالی	جنس:
		کنترل		ن. کیاجمالی	کد قطعه:
		تایید		م. صالحی	شرکت سیمان آبیک خدمات مهندسی
A 14.04/08/26 بازبینی کامل		تایید کارفرما		م. نعیمایی	عنوان نقشه : اسکروکانوایر الکتروفیلتر فایفر ۳ و ۴
REV DATE DESCRIPTION				کد سند :	
SHEET OF 2/2					
SCALE: N.T.S	SIZE: A4	UNIT: mm	QTY.		نام قطعه: اسکروکانوایر

پاکت ب

(توضیحات مناقصه جدول شماره ۲)

شرایط خصوصی مناقصه مجموعه کامل اسکرو کانوایر (شماره درخواست ۲۰۴۰۷۲۰)

ردیف	شرح تجهیز	شماره نقشه	تعداد سفارش	جنس	وزن هر عدد	وزن کل (کیلو)	زمان ساخت	حداقل گارانتی
۲	مجموعه کامل اسکرو کانوایر Ø315	به شرح ذیل	۲ دست کامل (چهار تکه هر دست	لوله مانیسمان CK45	حدود 1000kg	حدود 2000kg	۴۵ روز کاری	۲۴ ماه
۳	اسکرو کانوایر Ø315		۱ عدد		حدود 250kg	حدود 250kg		

۱. مواد اولیه دارای برگه کنترل کیفی بوده و به تائید خریدار برسد.

۲. برنده مناقصه مجاز به واگذاری موضوع مناقصه (ساخت تجهیز یا خدمات) به شخص یا شرکت ثالث نمی باشد.

۳. سازنده پیشنهاد گارانتی خود را به همراه نامه زمانبندی ساخت اعلام نماید.

۴. سازنده تجهیزات مورد نیاز ساخت قطعات را اعلام نماید.

۵. از اسکرو کانوایر کامل Ø315 به تعداد ۲ دست کامل (هر دست (a+b+c+d) شامل ۴ تکه اسکرو و شافت و رابطهای مربوطه می باشد)

۶. نقشه های (2.171675 – 2.171676 – 2.171681 – 2.171682 – 2.182111 – 3.138833 – 3.138834) بصورت مونتاژ شده.

۷. لوله مصرفی مطابق استاندارد نقشه 45×3×168 (DIN2448) مانیسمان باشد.

۸. جنس پره ها و شافت ها و رابطهای بین اسکروها از میلگرد و ورق CK45 باشد.

۹. ردیف ۲ درخواست اسکرو قطر ۳۱۵ فقط نقشه شماره 2.171675(a) و 2.182111 و 3.138834 بصورت مونتاژ شده مورد نیاز می باشد. (حداکثر میزان 0.2mm Runout مورد پذیرش می باشد)

۱۰. ابعاد و اندازه و گام، پوشکاری، سوراخ کاری و مطابق نقشه رعایت گردد. و اسکرو کانوایر کامل دور باشند.

۱۱. شافت ها و رابط ها سخت کاری حجمی به میزان 28±2HRC گردند و سپس ماشین کاری گردند.

۱۲. شافت ها و رابط ها به صورت fit در داخل لوله مونتاژ شده و کاملاً دور شده و جوشکاری و مونتاژ گردند.

۱۳. اسکرو کانوایرها پس از تائید و کنترل ابعاد می بایست تست سرد در کارگاه سازنده جهت دور بودن الزامیست.

۱۴. پس از تائید نهایی ناظر رنگ آمیزی به میزان ۴۰ میکرون الزامی می باشد با رنگ اپوکسی شماره هر اسکرو بر روی آن ذکر گردد.

۱۵. درصورت تاخیر در زمان تحویل به تناسب زمان پیش پرداخت و تائید نقشه روزانه یک دهم ، درصد قیمت آن تجهیز باقیمانده از محل مطالبات فروشنده کسر یا به هر نحو مقتضی وصول خواهد شد.

۱۶. هزینه حمل، بارگیری و تحویل کالا درب شرکت سیمان آبیک بعهده فروشنده می باشد.

پاسخگوئی به سوالات در بخش واحد فنی و مهندسی : تلفن: ۰۲۶-۴۵۳۸۲۵۷۰ داخلی ۲۴۱۵-۲۴۰۳

۰۲۶-۴۵۳۸۳۱۱۴

پاسخگوئی به سوالات در بخش امور پیمانکاران ساخت : تلفن : ۰۲۶-۴۵۳۸۲۵۷۲

نام و نام خانوادگی شرکت کننده در مناقصه : تلفن تماس: کد پستی:

آدرس:

☐ شماره حساب بانکی شرکت کننده در مناقصه (حساب بانکی فقط باید به نام شرکت کننده ، دقیق و خوانا باشد) :

شماره حساب: نام بانک: نام شعبه: کد شعبه:

نام صاحب حساب:

تاریخ / مهر / امضاء شرکت کننده

FLSmidth AIRTECH	Electrostatic precipitator Screw conveyor ø315 3 off intermediate bearing, drive end	Parts list 5.380139	Page No. 4

Pos. No.	Quantity	Designation & code and / or dimensions	Dwg no. / Parts list no.	Mat. code	Total kgs.	*)Doc. for or Supply from
101		Survey, see sheet 10				
102		Assembly dwg. sheet 11				
103		Bore for nipple	4.089367			
104	1	Gear motor				
105	1	Bracket for gear x) m=	2.171680	1100	71	
107	1	Screw shaft f. drive end x) a=	2.171675	1100	24kg/m	
108	1	Journal f. drive end	2.182111	1130	65	
110	1	Screw shaft f. rear end x) b=	2.171676	1100	24kg/m	
111	1	Journal rear end	3.138833	1130	55	
113	1	Screw shaft x) c=	2.171681	1100	24kg/m	
114	1	Screw shaft x) d=	2.171682	1130	24kg/m	
116	6	Journal for bearing	3.138834		234	
119	1	Packing cord			1	
121	10	Bolt 0220.M16 x 50			1	
122	10	Nut 0100.M16			0	
123	20	Washer 0700.m16			0	

Total weight this page 428 **kgs**

*) 1 = Receiver of erection and maintenance documentation, 2 = Supplier of the components.

x) Remarks to pos. No.:

104: See main parts list or order.

105, 107, 110, 113, 114: For a, b, c, d and m, see main parts list or order.

107, 110, 113, 114: Weight, 24kg/m.

119: Vitrulan glass fibre 1892/5 ø5, or similar braided packing. Temp. Resistant up to 500°C, see page 15.

Rev.	Designed	Date	Checked	Date	Approved	Date
0	SuK	28/Jun/05	HEO	1/Aug/05	HFR	1/Aug/05

Rev. in pos. No.:

PageId

FLSmidth AIRTECH	Electrostatic precipitator Mechanical Equipment Screw conveyor and air sluice	Parts list 5.380122			Page No. 37
Pos. No.	**Quantity**	**Designation & code and / or dimensions**	**Dwg no. / Parts list no.**	**Mat. code**	**Total kgs.**	***)Doc. for or Supply from**
2001	1	Screw conveyor a=5280 b=5280 c=4910 d=5660 g=24 h=505 k=890 m=100	5.380139		1186	1.Client 1.Erection co. 1.Supervisor 2.Client
2002	1	Geared motor x)			111	2.Client
2006	1	Air sluice x) Type: P73-ø315	5.055053		268	1.Client 1.Erection co. 1.Supervisor 2.Client
2007	1	Geared motor x)			31	2.Client
2008	1	Coupling x)			8	2.Client
2010	1	Outlet h=380	3.145558	1100	22	2.Client
2025	24	Screw (for air sluice) 0213.M16x60			3	2.Client
2026	24	Nut 0113.M16			1	2.Client
2027	48	Washer 0701.M16			1	2.Client

Total weight this page 1631 **kgs**

***) 1 = Receiver of erection and maintenance documentation, 2 = Supplier of the components.**

x) Remarks to pos. No.:

2002: SEW KH87T DV100L4 - 14 rpm - i=102,71 - 3,0 kW - 50 HZ.
2007: SEW R67 DR63L4 - 8,2 rpm - i=158,14 - 0,25 kW - 50 HZ.
2008: REEL Z15 - Bore ø45H7/ø35H7.
2002, 2007, 2008: To be supplied with other electrical equipment.

Rev.	Designed	Date	Checked	Date	Approved	Date
0	SuK	3/Oct/05	LaKN	3/Oct/05	HFR	3/Oct/05

Rev. in pos. No.:

Sconvey_C.xls

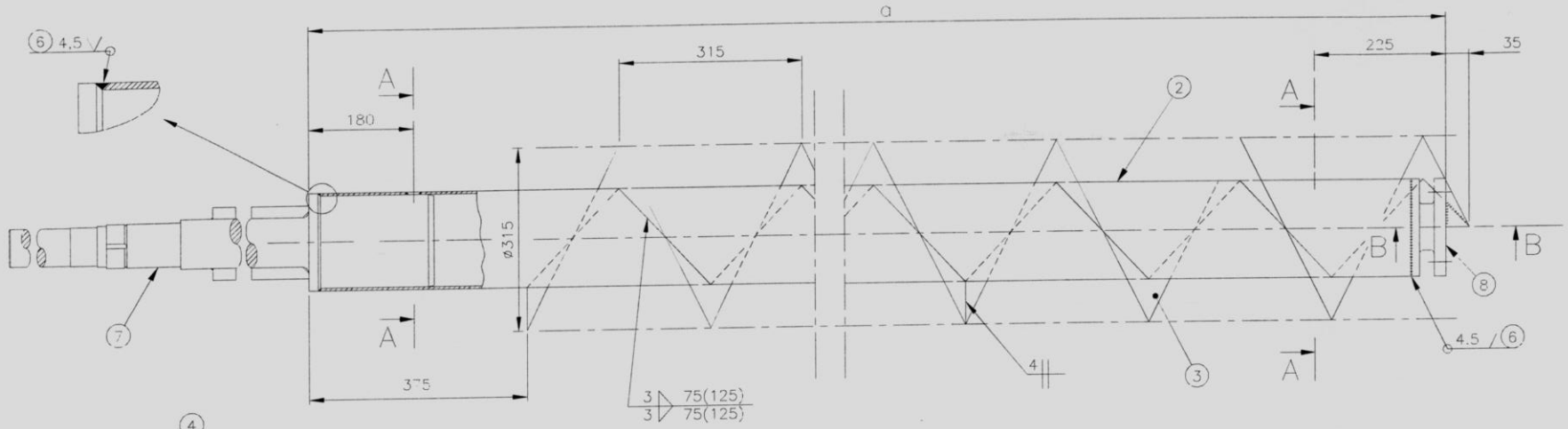

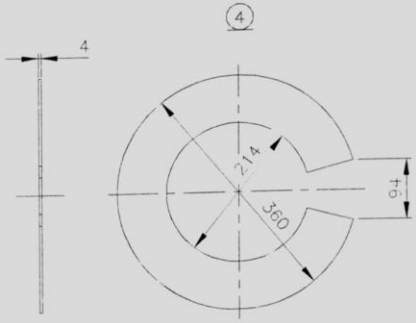

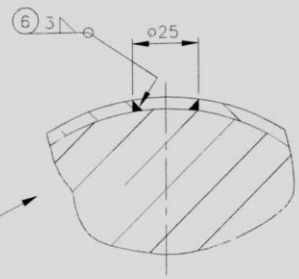

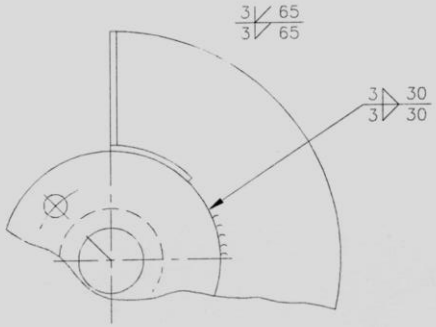

B–B

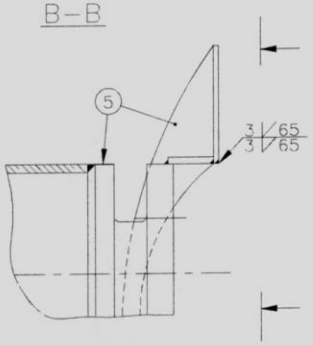

A–A

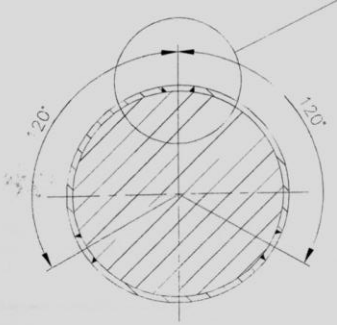

8 Journal for bearing, pos. no. 116.
7 Journal for drive end, pos. no. 108
6 Steel tube with blading and journals to be centred before welding
5 Blading to be placed according to this journal
4 Dimensions of screw blading.
3 Right hand blading
2 Steel tube, 2140.168,3x4,5 (DIN 2448)
1 For a – see parts list.

1 a

Rev.								
Rev. 2	RM	050707	FRH	050707	HFR	050707	D5–D8, Plate moved to upper side.	
Rev. 1	UBe	031211	UBe	031211	MEP	031211	A8 40 changed to 35	
Original	BSv	960704	PFS	960705	HD	960705	Revision in zone: / Description:	
	Sign.	Date	Sign.	Date	Sign.	Date	Welding symbols: ISO–E.	Scale: 1:5
	Designed:		Checked:		Approved:		Adhere to general instruction: 520530.	Original format: A2

External identity No.:

Title:
Screw Conveyor ø315
Screw shaft for drive end.

Projection convent.: ISO–E:
Pattern number. Embossed/countersunk
Kg: 24/m.
Mat.: 110
Department or OBS code:
CAD file: 2171675x.dwg

FLSmidth Airtech

Drawing No.: 2.171675

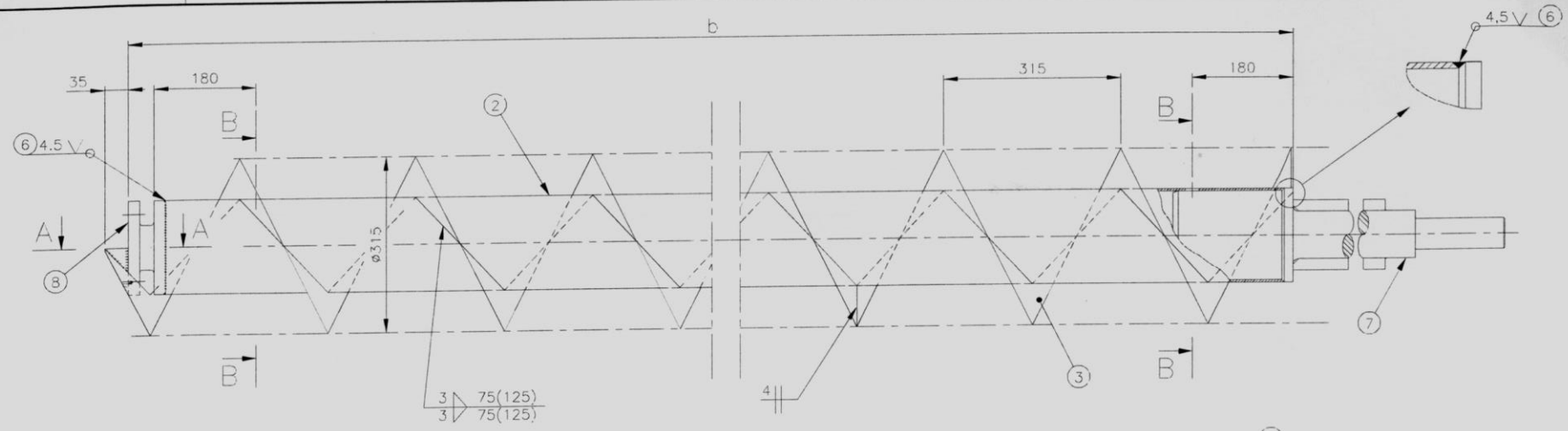

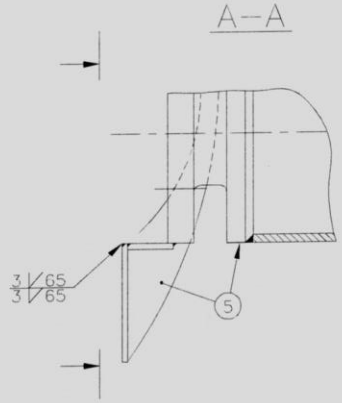

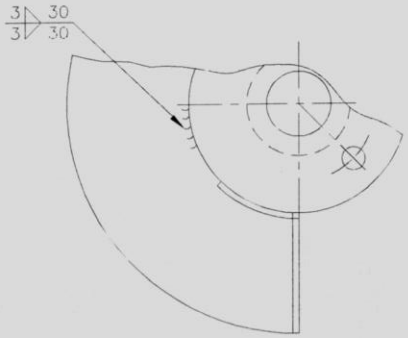

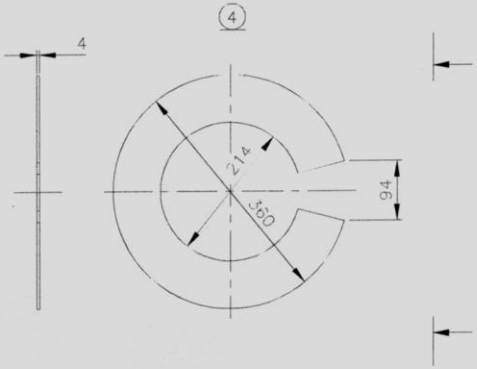

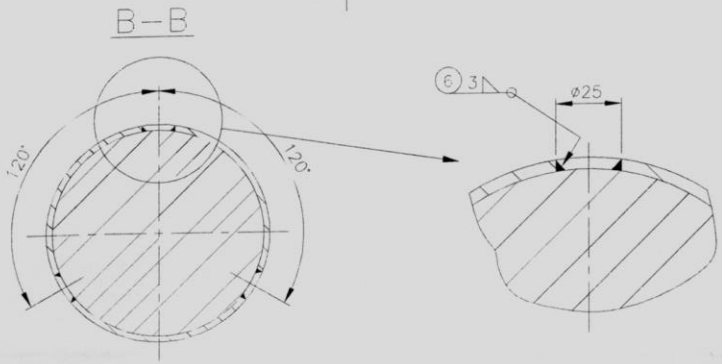

⑧ Journal for bearing, pos. no. 116.
⑦ Journal for rear end, pos. no. 111
⑥ Steel tube with blading and journals to be centred before welding
⑤ Blading to be placed according to this journal
④ Dimensions of screw blading.
③ Right hand blading
② Steel tube, 2140.168,3x4,5 (DIN 2448)
① For b – see parts list.

① b

Rev. 3	RM	050707	FRH	050707	HFR	050707	D2–D4, Plate moved to upper side.	
Rev. 2	UBe	031211	UBe	031211	MEP	031211	A1 40 changed to 35	
Rev. 1	AnS	010404	UBe	010404	NHO	010404	A1–2	
Original	BSv	960705	PFS	960705	HD	960705	Revision in zone: / Description:	
	Sign.	Date	Sign.	Date	Sign.	Date	Welding symbols: ISO–E.	Scale: 1:5
	Designed:		Checked:		Approved:		Adhere to general instruction: 520530.	Original format: A2

External identity No.:

Title:
Screw Conveyor ø315
Screw shaft for rear end.

Projection convent.: ISO–E:
Kg: 24/m.
Pattern number Embossed/countersunk
Mat.: 110
Department or OBS code:
CAD file: 2171676x.dwg

FLSmidth Airtech

Drawing No.: 2.171676

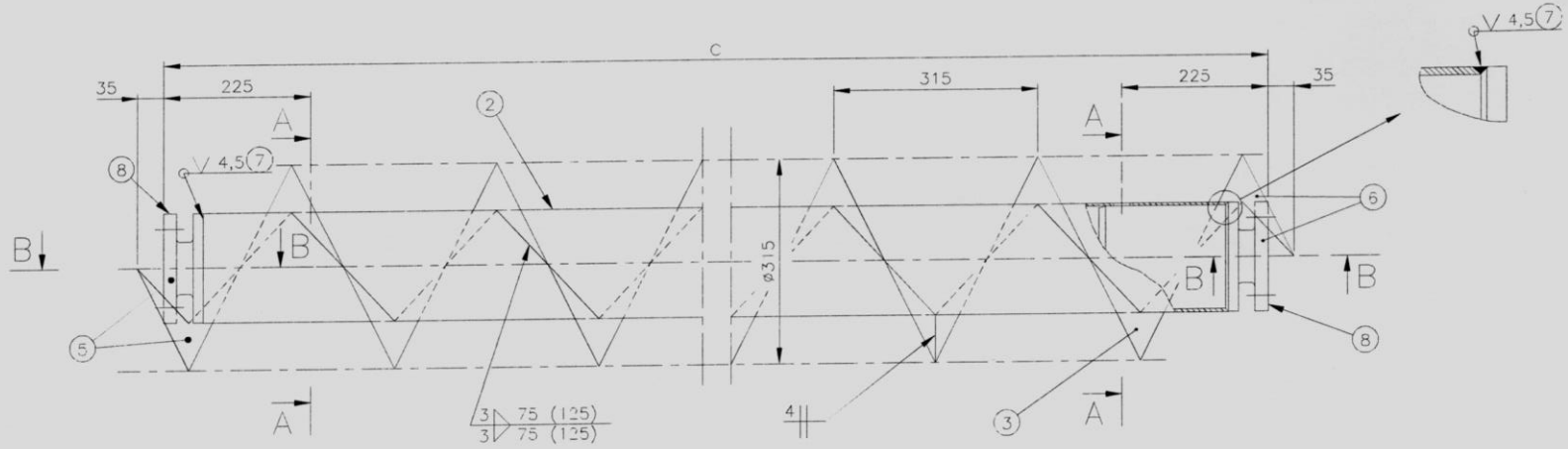

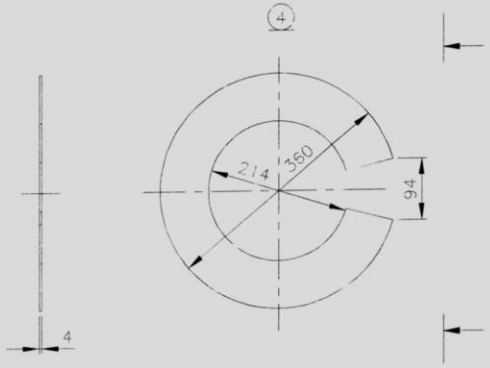

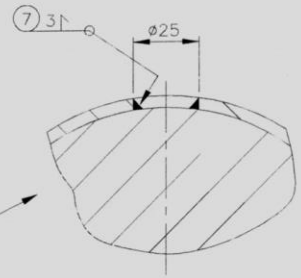

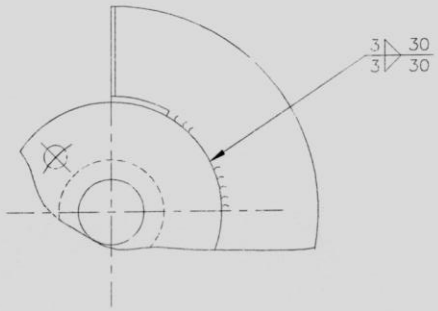

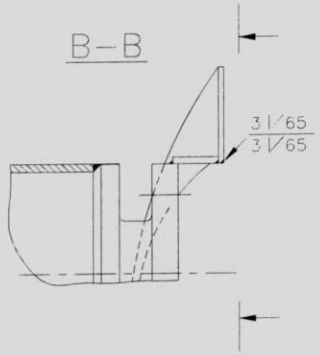

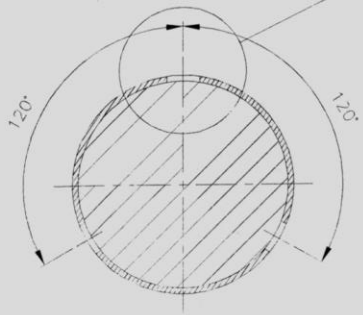

(8) Journal for bearing, pos. no. 116
(7) Steel tube with blading and journals to be centred before welding
(6) This journal to be placed according to the blading
(5) Blading to be placed according to this journal
(4) Dimensions of screw blading
(3) Right-hand blading
(2) Steel tube 2140.168,3x4,5 (DIN 2448)
(1) For c, see main parts list or order

(1) C

Rev.							
Rev. 2	PM	050707	FRH	050707	HFR	050707	D6–D8. Plate moved to upper side.
Rev. 1	UBe	031211	UBe	031211	MEP	031211	A2 + A7 40 changed to 35
Original	BSv	960715	AL	970825	HD	970825	Revision in zone: / Description:
	Sign.	Date	Sign.	Date	Sign.	Date	Welding symbols: ISO-E. / Scale: 1:5
	Designed:		Checked:		Approved:		Adhere to general instruction: 520530. / Original format: A2

External identity No.:

Title:
Screw conveyor ø315 mm
Screw shaft

Projection convent.: ISO-E: / Kg: 24/m
Pattern number. Embossed/countersunk / Mat.: 110
Department or OBS code:
CAD file: 2171681x.dwg
Drawing No. 2.171681

FLSmidth Airtech

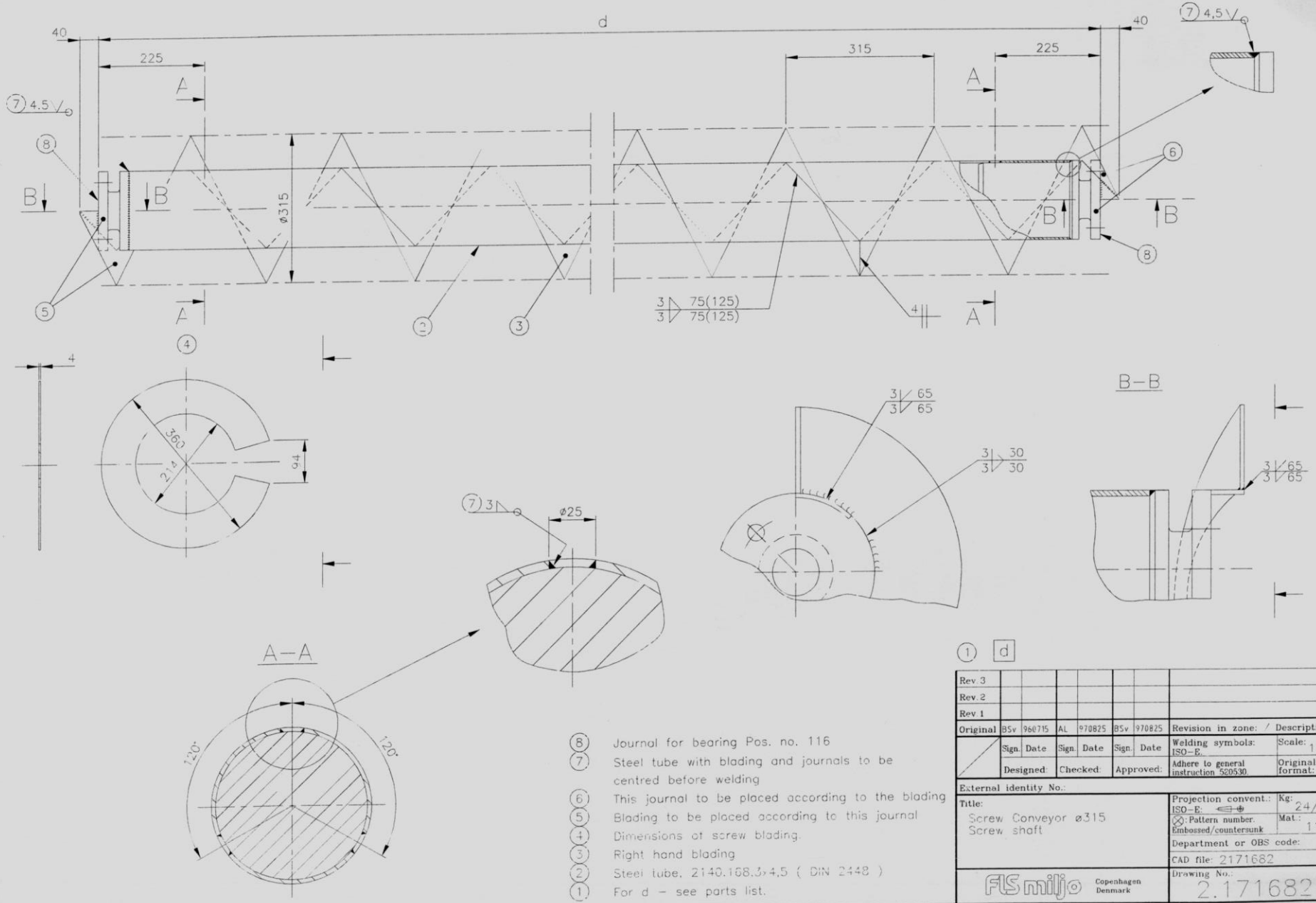

8 Journal for bearing Pos. no. 116
7 Steel tube with blading and journals to be centred before welding
6 This journal to be placed according to the blading
5 Blading to be placed according to this journal
4 Dimensions of screw blading
3 Right hand blading
2 Steel tube. 2140.168.3×4,5 (DIN 2448)
1 For d – see parts list.

1 d

Rev. 3								
Rev. 2								
Rev. 1								
Original	BSv	960715	AL	970825	BSv	970825	Revision in zone: / Description:	
	Sign.	Date	Sign.	Date	Sign.	Date	Welding symbols: ISO-E.	Scale: 1:5
	Designed:		Checked:		Approved:		Adhere to general instruction 520530.	Original format: A2

External identity No.:

Title:
Screw Conveyor ø315
Screw shaft

Projection convent.: ISO-E:
⊗: Pattern number. Embossed/countersunk
Kg: 24/m.
Mat.: 110
Department or OBS code:
CAD file: 2171682

FLS miljø Copenhagen Denmark

Drawing No.: 2.171682

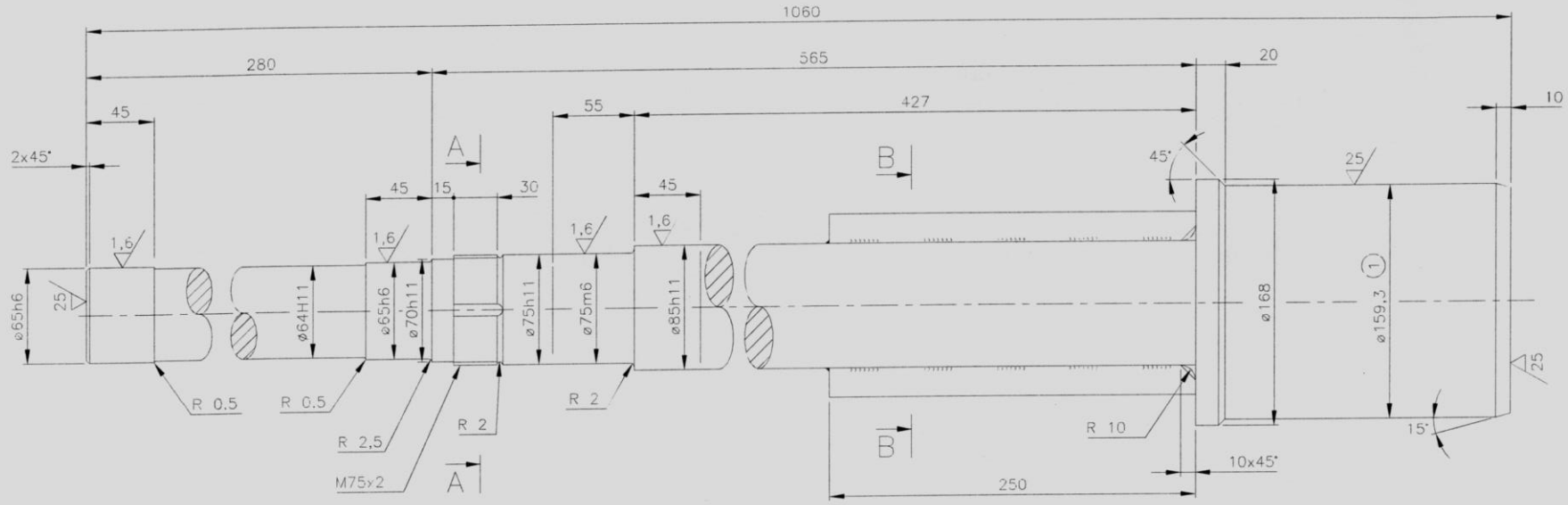

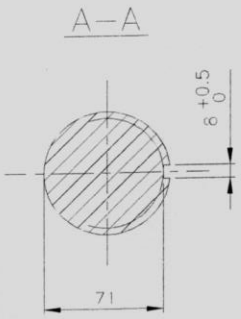

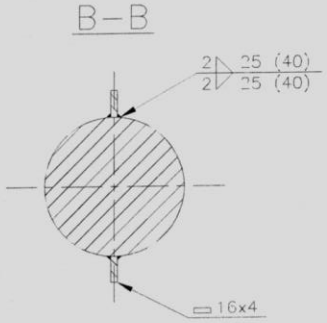

6,3 (1,6) (25)

(1) Adapt diameter to press fit in steel tube, 2140.168,3x4,5

Rev. 3									
Rev. 2									
Rev. 1									
Original	BSv	970408	AL	970825	HO	970825	Revision in zone: /	Description:	
	Sign.	Date	Sign.	Date	Sign.	Date	Welding symbols: ISO-E.	Scale: 1:2	
	Designed:		Checked:		Approved:		Adhere to general instruction 520530.	Original format: A2	

External identity No.:

Title:
ø 315 screw conveyor
Journal for drive end
Geared motor SEW KH8

Projection convent.: ISO-E:
⊗: Pattern number. Embossed/countersunk
Kg: 65
Mat.: 132
Department or OBS code:
CAD file: 2182111

FLS miljø Copenhagen Denmark

Drawing No.: 2.182111

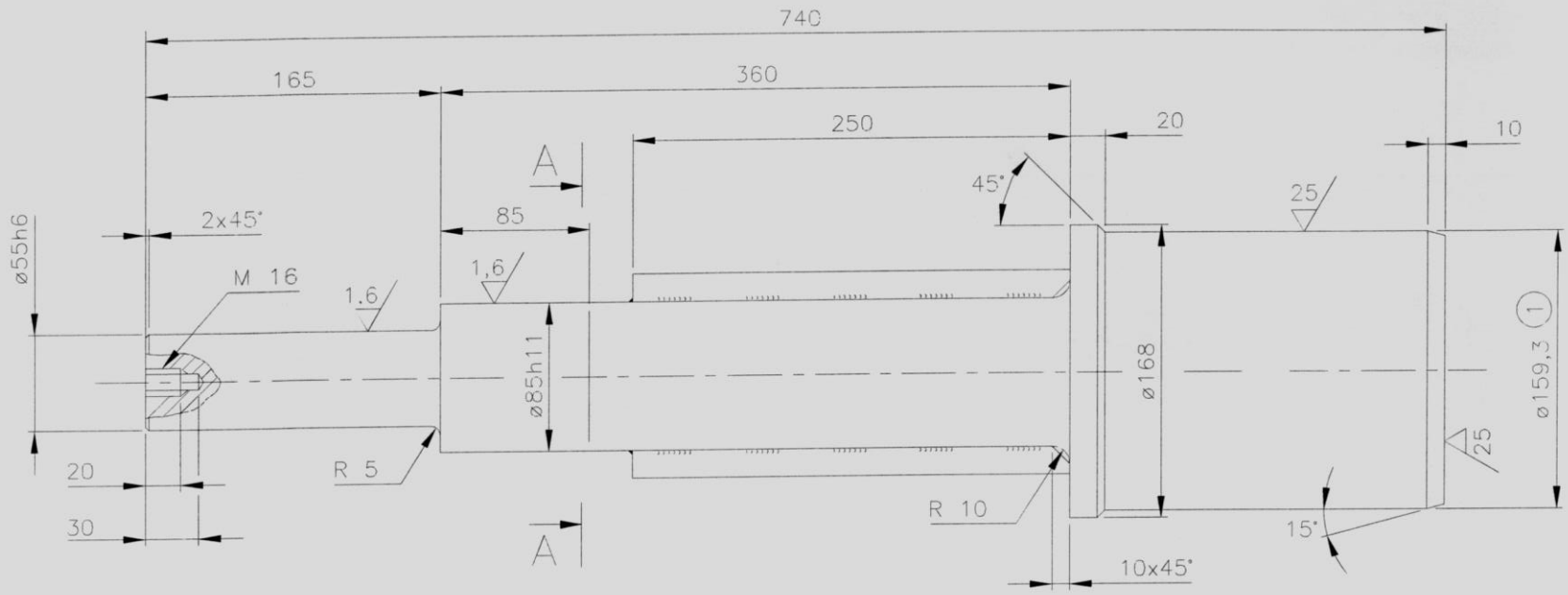

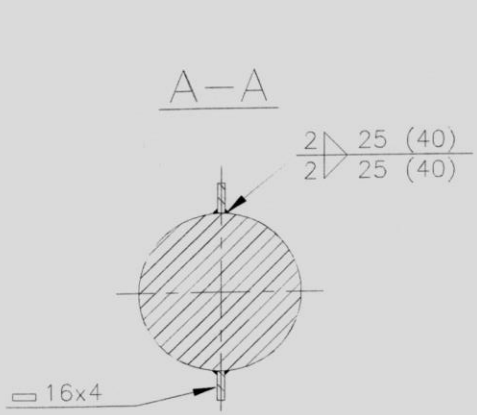

6,3 1,6 (25)

Rev. 3								
Rev. 2								
Rev. 1	BSv	970825	AL	970825	HD	970825	B2-3, D5-6	
Original	PFS	960627	VAP	960627	HD	960627	Revision in zone: / Description:	
	Sign.	Date	Sign.	Date	Sign.	Date	Welding symbols: ISO-E.	Scale: 1:2,5
	Designed:		Checked:		Approved:		Adhere to general instruction 520530.	Original format: A3

External identity No.:

Title:
Screw conveyor
Journal for rear end

Projection convent.: ISO-E:
⊗: Pattern number. Embossed/countersunk
Kg: 53
Mat.: 132
Department or OBS code:
CAD file: 3138833.dwg

FLS miljø Copenhagen Denmark

Drawing No.: 3.138833

(1) Adapt diameter to press fit in steel tube, 2140.168,3x4,5

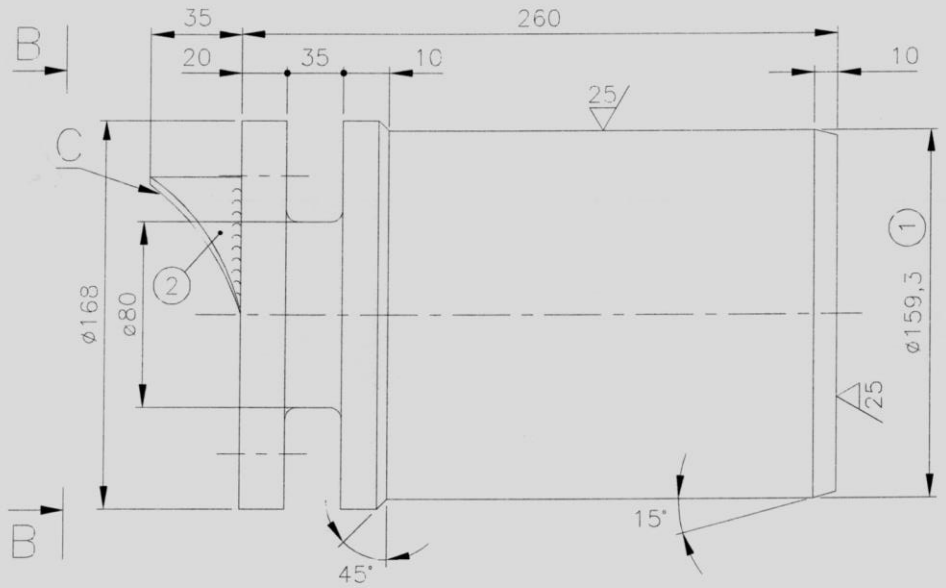

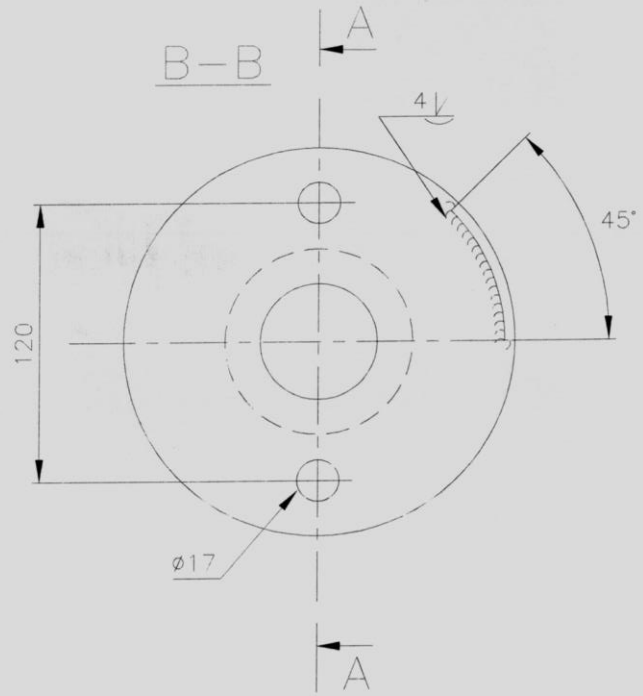

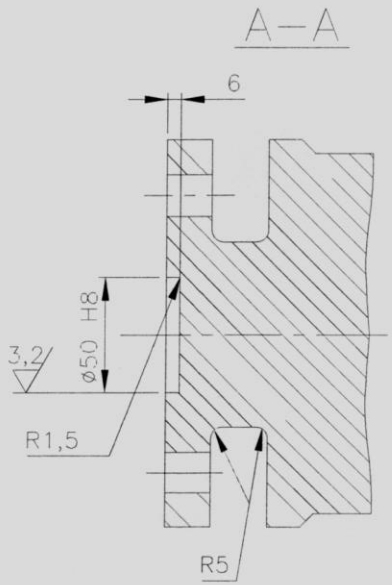

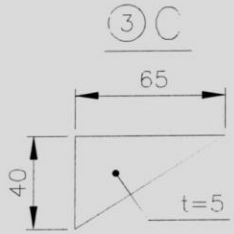

12,5 25 3,2

3 Alternative
2 Steel tube 2140. 168,3x4,5
1 Adapt diameter to press fit in steel tube, 2140. 168,3x4,5

Rev. 3	UBe	031209	UBe	031209	MEP	031209	A2 25 chaged to 35	
Rev. 2	BSv	970826	AL	970826	HD	970826	D4–5, F1–4.	
Rev. 1	FjR	970526	UBe	970526	FRH	970526	F3,F4	
Original	PFS	960702	HaK	960703	HD	960703	Revision in zone: / Description:	
	Sign.	Date	Sign.	Date	Sign.	Date	Welding symbols: ISO–E.	Scale: 1:2
	Designed:		Checked:		Approved:		Adhere to general instruction: 520530.	Original format: A3

External identity No.:

Title:
Screw conveyor ø315 mm
Journal for bearing

Projection convent.: ISO–E:
Kg: 39
Pattern number. Embossed/countersunk
Mat.: 132
Department or OBS code:
CAD file: 3138834.dwg

F.L.Smidth Airtech

Drawing No.: 3.138834

پاکت ب

چک لیست مدارک جهت تشخیص صلاحیت شرکت ها

نام شرکت : شرکت در مناقصه: شماره درخواست:

آدرس شرکت:

ردیف	مدارک	تامین کننده / پیمانکار		کارفرما	
		دارد	ندارد	تائید	عدم تائید
۱	ارائه اساسنامه رسمی ممهور به مهر شرکت				
۲	آگهی تاسیس شرکت				
۳	آخرین تغییرات درج شده در روزنامه رسمی				
۴	تصویر آخرین تغییرات شرکت (هیئت مدیره)				
۵	مشخصات مدیر عامل و اعضاء هیئت مدیره				
۶	صورت های مالی				
۷	گواهی ارزش افزوده				
۸	اظهار نامه مالیاتی				
۹	ارائه گواهینامه های مرتبط				
۱۰	لیست کادر اجرائی متخصص و با تجربه				
۱۱	لیست تجهیزات و ماشین آلات صنعتی				
۱۲	سوابق کاری				

توضیحات: ۱- از کلیه شرکت کنندگان در مناقصه درخواست می گردد چک لیست فوق را در صورت داشتن هر کدام از ردیف ها تکمیل نمایند.

۲- در صورتی که هر یک از شرکت کنندگان قبلا اسناد و مدارک را به دبیرخانه سیمان آبیک ارسال نمودند نیاز به ارسال مجدد نمی باشد لذا فقط چک لیست فوق را تکمیل نمائید.

مهر و امضاء مدیر عامل شرکت

پاکت ب

با سلام و احترام

بدینوسیله به اطلاع می رساند شرکت سیمان آبیک در نظر دارد جهت ارزیابی کیفی وصلاحیت شرکت کنندگان در مناقصات اسناد ذیل را دریافت نماید.

۱- سوابق کاری

۲- لیست تجهیزات و ماشین آلات

۳- لیست کادر اجرائی و متخصص و با تجربه

۴- ارائه گواهی نامه های مرتبط

۵- بعد مسافت تامین کننده یا شرکت کننده با شرکت سیمان آبیک

۶- ارائه اسناد (گواهی ارزش افزوده ، اظهارنامه مالیاتی ، صورتهای مالی ، روزنامه رسمی ، اساسنامه ، آخرین تغییرات شرکت (هیئت مدیره) ، تصویر شناسنامه و کارت ملی مدیر عامل)

* شایان ذکر می باشد. کلیه اسناد و مدارک ارسالی باید بصورت دفترچه به آدرس ، استان البرز ، نظر آباد ، کارخانه سیمان آبیک دبیرخانه حراست ارسال گردد. (**در صورتیکه اسناد قبلاً ارسال گردیده از ارسال مجدد خودداری نمائید.**)

چک لیست بپیوست تکمیل گردد.

پیشاپیش از مساعدت شما سپاسگزاریم.

شماره:

تاریخ:

پاکت ج

مشخصات فروشنده		
فروشنده :	کد اقتصادی:	شناسه ملی:
نشانی:	کد پستی	تلفن:
مشخصات خریدار		
خریدار: شرکت سیمان آبیک	کد اقتصادی: ۴۱۱۱۱۶۹۸۳۵۱۷	شناسه ملی: ۱۰۱۰۲۴۰۵۲۲۰
نشانی: استان البرز – نظرآباد	کد پستی: ۳۳۳۱۹۵۴۱۳۴	تلفن : ۰۲۶۴۵۳۸۲۵۷۲

فرم پیشنهاد قیمت مارپیچ اسکرو کانوایر، مجموعه کامل اسکرو کانوایر بشماره درخواست ۲۰۴۰۷۲۰ - ۲۰۴۰۵۹۵

ردیف	شرح تجهیز	جنس		تعداد	واحد	قیمت واحد (ریال)	قیمت کل (ریال)
۱	مار پیچ اسکرو کانوایر	شفت	MO40 با سختی 28±2HRC	۲	دست		
		تیغه	CK45 با سختی 28±2HRC				
۲	مجموعه کامل اسکرو کانوایر Ø۳۱۵	لوله مانیسمان CK45		۲	دست		
۳	اسکرو کانوایر Ø۳۱۵			۱	عدد		
	مبلغ کل (ریال)						
	مالیات و عوارض (ریال)						
	جمع کل با مالیات و عوارض (ریال)						

- کسورات قانونی (بجز مالیات بر ارزش افزوده) در صورت تعلق به عهده فروشنده است.

- بدینوسیله اقرار می نمایم کلیه اطلاعات لازم و شرایط مناقصه (بپیوست) را به دقت مطالعه کرده و به عنوان اعلام قبولی کلیه شرایط مقرر این برگه را امضاء نموده و تعهد می نمایم چنانچه براساس قیمت پیشنهادی فوق در مناقصه برنده شدم مکلف به ایفاء تمام تعهدات مندرج در برگ مناقصه بوده و به هر دلیل در صورت عدم انجام هر یک از تعهدات، شرکت سیمان آبیک حق مطالبه و وصول تضمین شرکت در مناقصه را داشته و بعداً هیچگونه ادعا و اعتراضی قابل قبول نخواهد بود.

- هزینه حمل، بارگیری و تحویل کالا درب شرکت سیمان آبیک بعهده فروشنده می باشد.

- مدت زمان ساخت و تحویل تجهیزات روز کاری می باشد.

- مبلغ پیش پرداخت در صورت تعلق حداکثر ۲۵٪ مبلغ کل پیشنهاد قیمت می باشد. که در قبال اخذ یک فقره چک ضمانت (ثبت در سامانه) معادل ۱۵۰٪ مبلغ پیش پرداخت ، در وجه برنده مناقصه تادیه خواهد شد. در صورت بروز هرگونه تاخیر و تخلف در انجام کار شرکت سیمان آبیک حق مطالبه و وصول تضمین پیش پرداخت را خواهد داشت.

- شماره شبا .....

تذکر: کلیه شرکت کنندگان موظف به تکمیل نمودن فرم مذکور می باشند در صورت عدم تکمیل یا درخواست اصلاح و تغییر فرم به پیشنهاد مطروحه ترتیب اثر داده نخواهد شد.

امضاء و مهر فروشنده:

(فاقد توضیحات است)